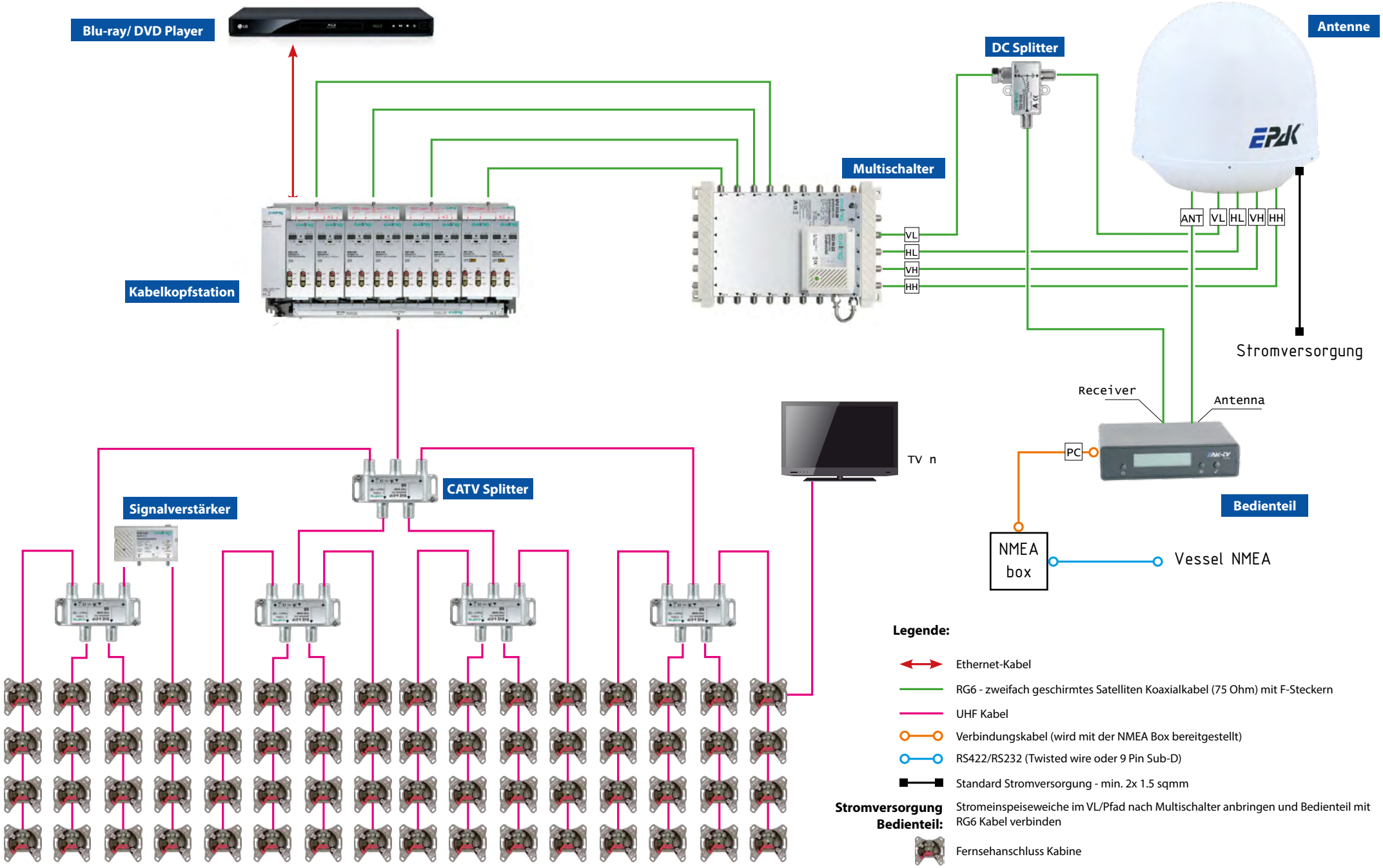Verkabelung TVRO-Quattro-Antenne mit modularer Kabelkopftation