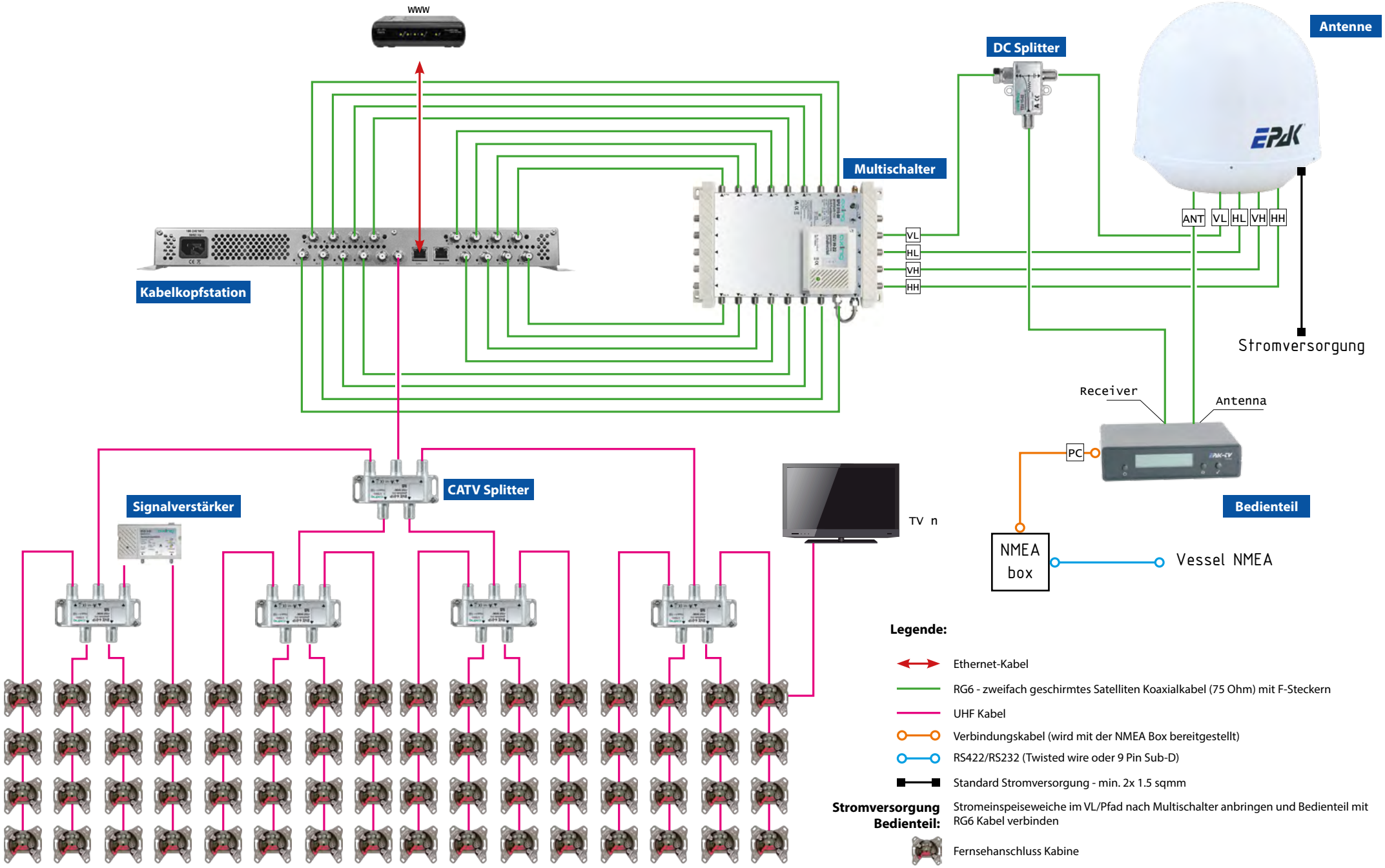Verkabelung TVRO-Quattro-Antenne mit kompakter Kabelkopfstation